Tipo - *Type*
017-A40-22

* Per i vs. ordini consultare pag.1
** For your orders see pag.1*

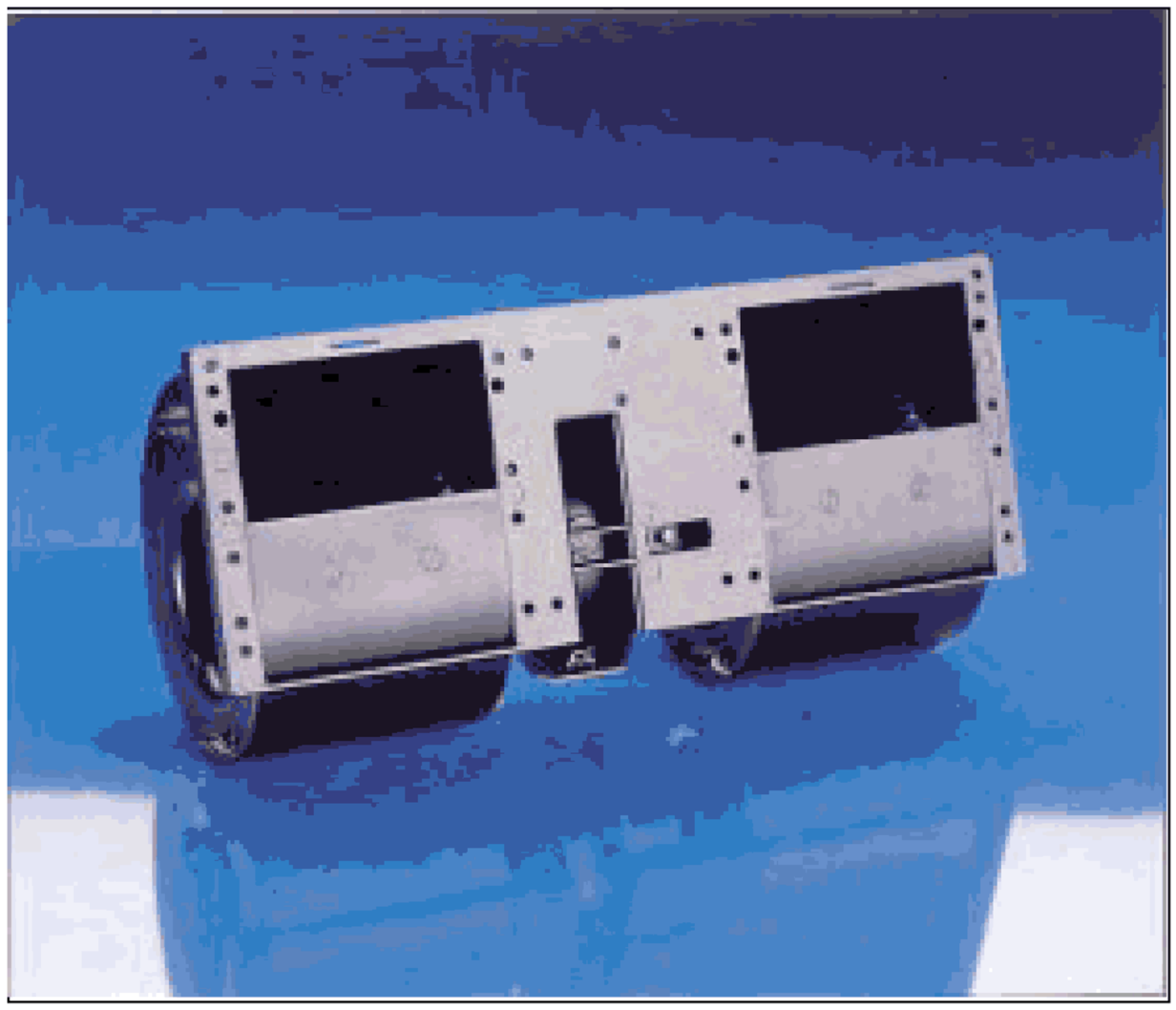

Tensione di prova 13 V cc. - *Test voltage 13 V DC*

Pressione statica *Static pressure* mm H_2O	Portata *Airflow* m^3/h	Corrente assorbita *Current input* A
0	1020	26
10	950	25
20	860	23,5
30	770	22
40	650	20
50	540	18
60	330	14
70	150	11
75	_	10

Static pressure: 1 mm H_2O = 0,04 in. H_2O
Airflow: 1 m^3/h = 0,59 cfm

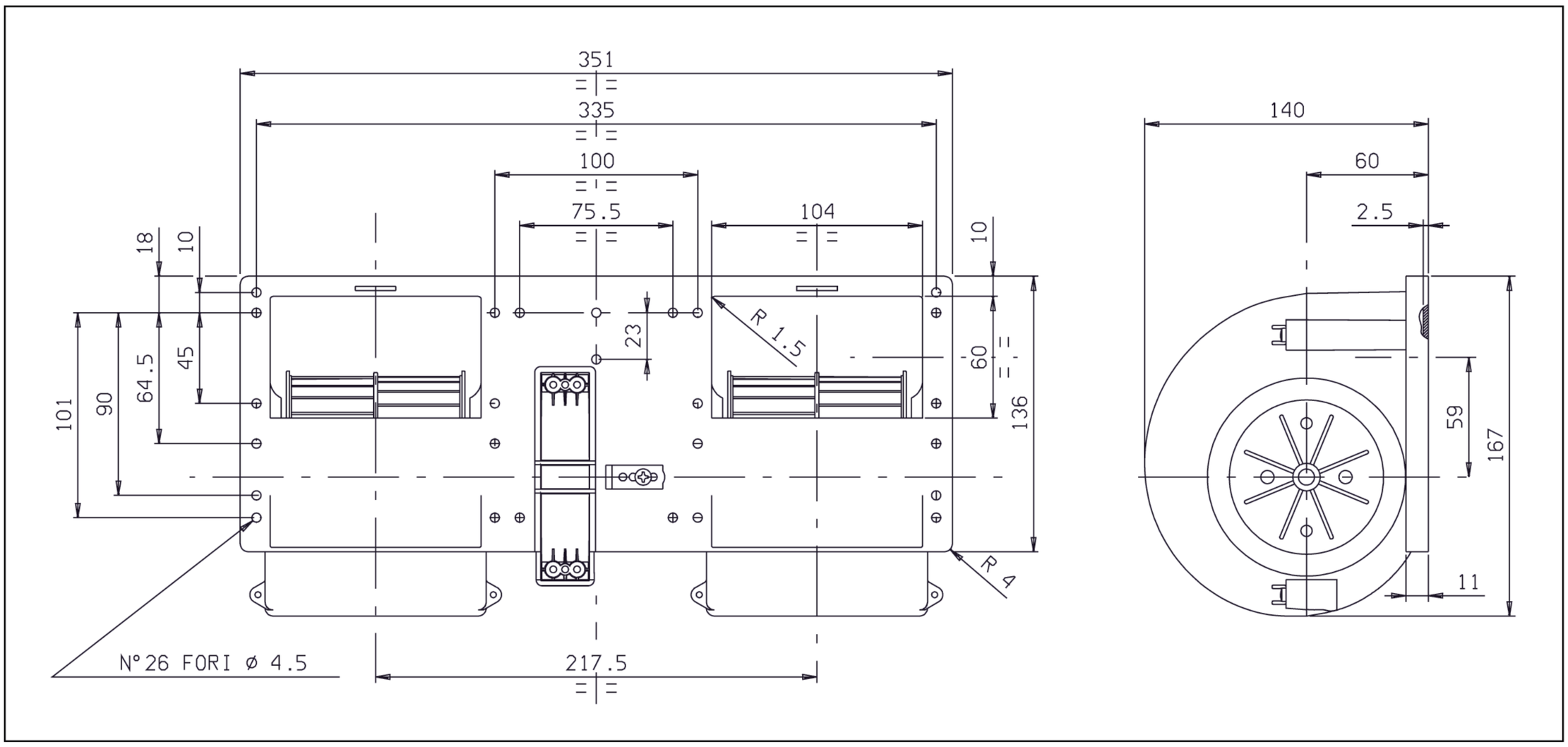

* A richiesta, disponibile anche a 2, 3 o 4 velocità, oppure con variatore elettronico di velocità

** On request, also available with 2, 3 or 4 speed, or with an electronic speed control*

* Peso 2 Kg. circa

** Weight 2 Kg. approx*

* Lunga durata

** Long life*